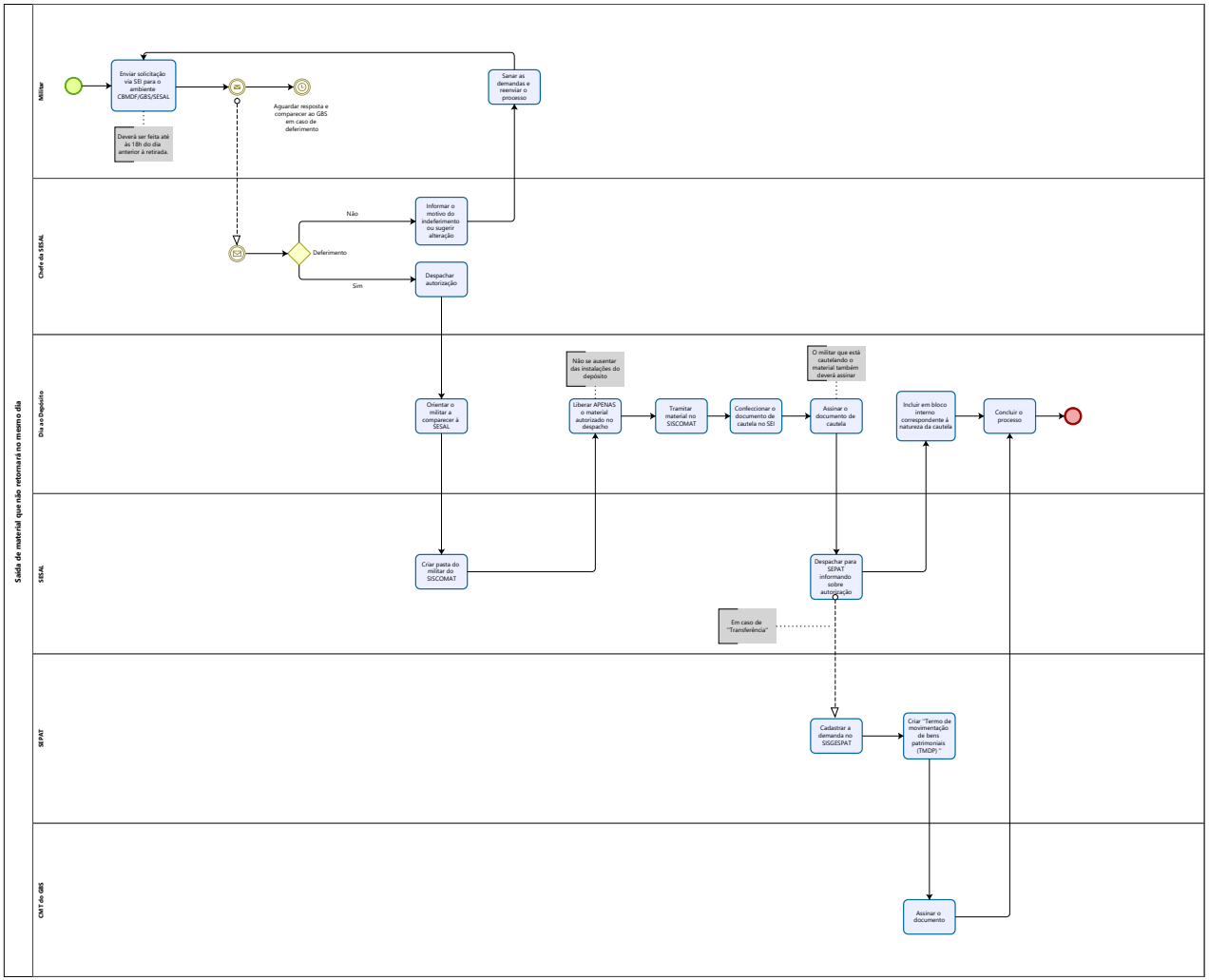
Saída de material que não retornará no mesmo dia
Militar
Chefe da SESAL
Dia ao Depósito
SESAL
SEPAT
CAIT do GBS
Enviar solicitação via SEI para o ambiente CBMDF/GBS/SESAL
Deverá ser feita até às 18h do dia anterior à retirada.
Aguardar resposta e comparecer ao GBS em caso de deferimento
Sanar as demandas e reenviar o processo
Deferimento
Não
Sim
Informar o motivo do indeferimento ou sugerir alteração
Despachar autorização
Orientar o militar a comparecer à SESAL
Não se ausentar das instalações do depósito
Liberar APENAS o material autorizado no despacho
Tramitar material no SISCOMAT
Confeccionar o documento de cautela no SEI
O militar que está cautelando o material também deverá assinar
Assinar o documento de cautela
Incluir em bloco interno correspondente à natureza da cautela
Concluir o processo
Criar pasta do militar do SISCOMAT
Despachar para SEPAT informando sobre autorização
Em caso de "Transferência"
Cadastrar a demanda no SISGESPAT
Criar "Termo de movimentação de bens patrimoniais (TMDP) "
Assinar o documento