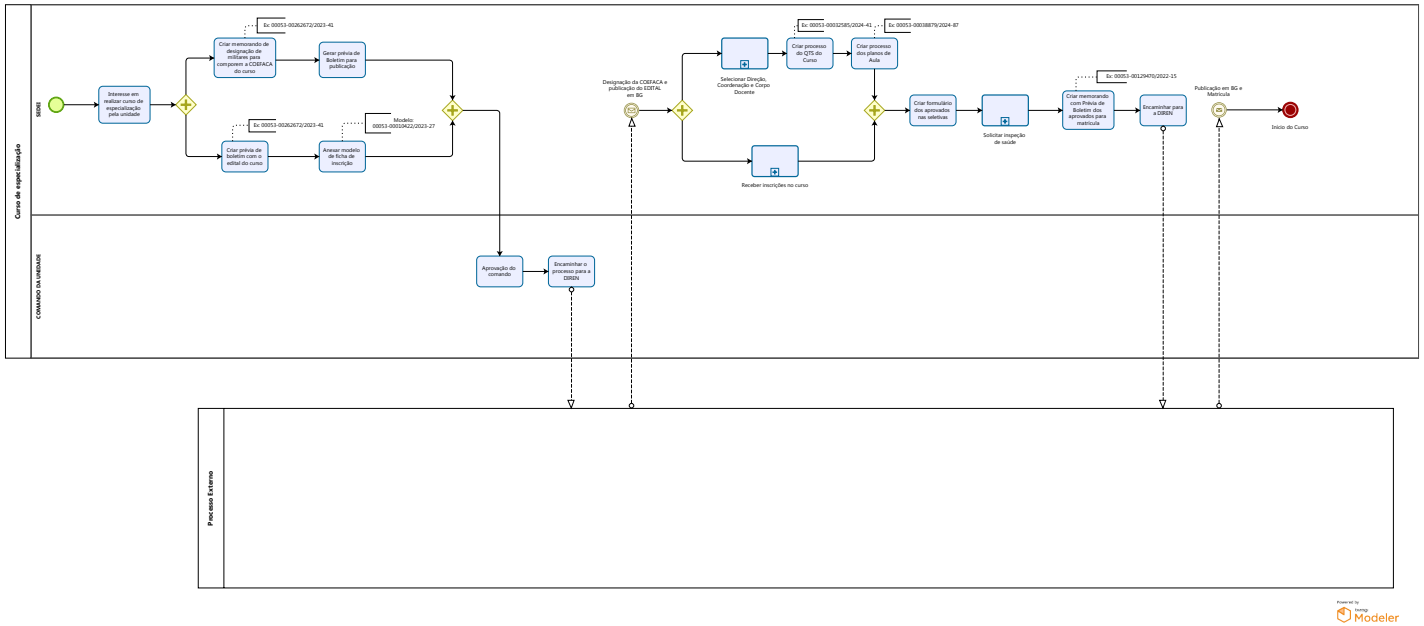1 CURSO DE ESPECIALIZAÇÃO