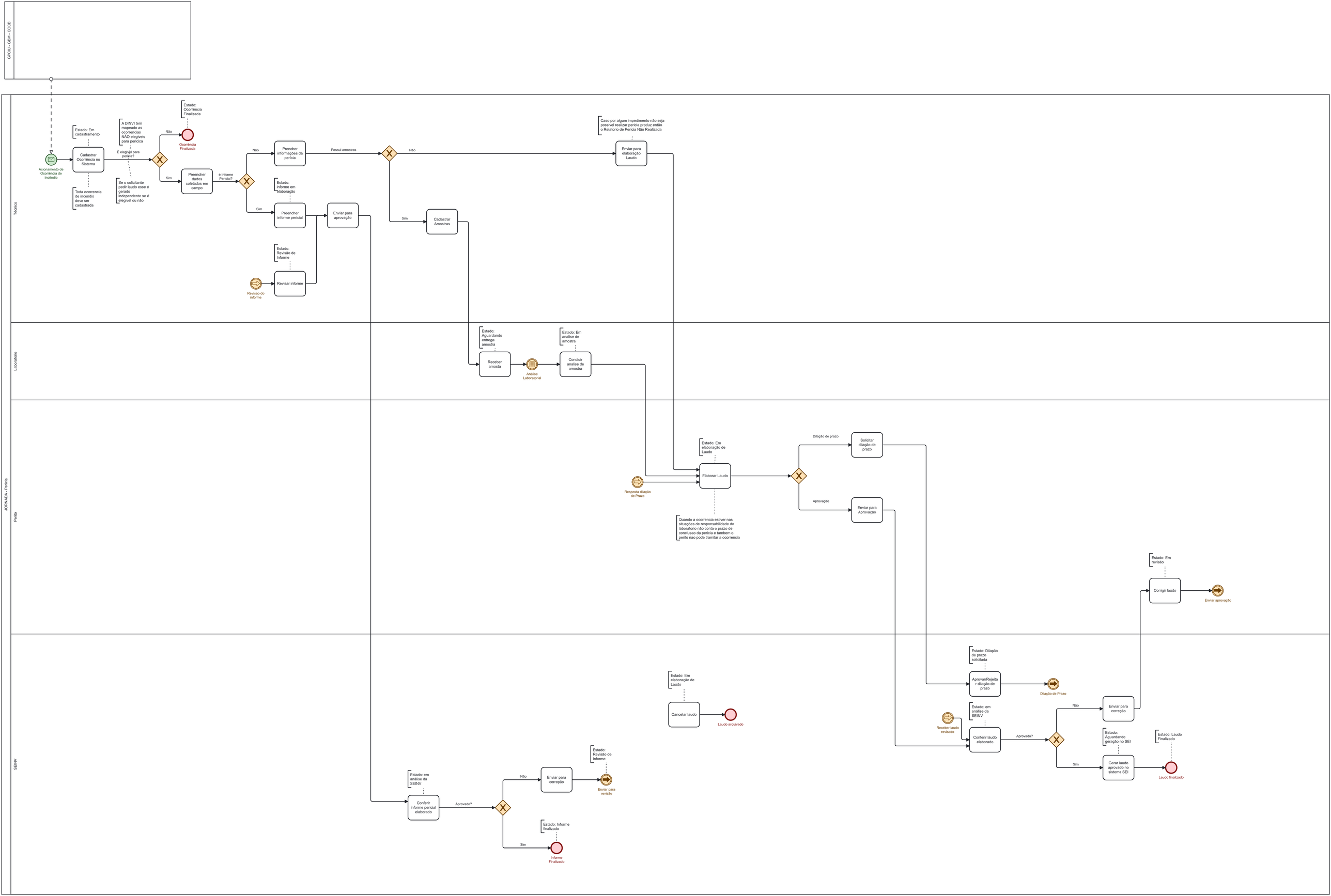
GPCIJ - GBM - COCB
JORNADA - Pericia
Tecnico
Laboratorio
Perito
SEINV
Acionamento de Ocorrência de Incêndio
Estado: Em cadastramento
Cadastrar Ocorrência no Sistema
Toda ocorrencia de incendio deve ser cadastrada
É elegivel para perda?
A DINVI tem mapeado as ocorrencias NÃO elegiveis para pericica
Se o solicitante pedir laudo esse é gerado independente se é elegivel ou não
Não
Estado: Ocorrência Finalizada
Ocorrência Finalizada
Sim
Preencher dados coletados em campo
é Informe Pericial?
Não
Prencher informações da perícia
Possui amostras
Não
Caso por algum impedimento não seja possivel realizar pericia produz então o Relatorio de Pericia Não Realizada
Enviar para elaboração Laudo
Sim
Estado: informe em elaboração
Preencher informe pericial
Enviar para aprovação
Sim
Cadastrar Amostras
Estado: Revisão de Informe
Revisar informe
Revisao do informe
Estado: Aguardando entrega amostra
Receber amosta
Análise Laboratorial
Estado: Em analise de amostra
Concluir analise de amostra
Estado: Em elaboração de Laudo
Elaborar Laudo
Resposta dilação de Prazo
Quando a ocorrencia estiver nas situações de responsabilidade do laboratorio não conta o prazo de conclusao da pericia e tambem o perito nao pode tramitar a ocorrencia
Dilação de prazo
Solicitar dilação de prazo
Aprovação
Enviar para Aprovação
Estado: Em revisão
Corrigir laudo
Enviar aprovação
Estado: Dilação de prazo solicitada
Aprovar/Rejeitar dilação de prazo
Dilação de Prazo
Estado: Em elaboração de Laudo
Cancelar laudo
Laudo arquivado
Receber laudo revisado
Estado: em análise da SEINV
Conferir laudo elaborado
Aprovado?
Não
Enviar para correção
Sim
Estado: Aguardando geração no SEI
Gerar laudo aprovado no sistema SEI
Estado: Laudo Finalizado
Laudo finalizado
Estado: em análise da SEINV
Conferir informe pericial elaborado
Aprovado?
Não
Enviar para correção
Estado: Revisão de Informe
Enviar para revisão
Sim
Estado: Informe finalizado
Informe Finalizado